АСИНХРОННЫЕ ОБЩЕПРОМЫШЛЕННЫЕ ЭЛЕКТРОДВИГАТЕЛИ МАЛОЙ И СРЕДНЕЙ МОЩНОСТИ

АСИНХРОННЫЕ ОБЩЕПРОМЫШЛЕННЫЕ ЭЛЕКТРОДВИГАТЕЛИ АЗО, АЗОК МАЛОЙ И СРЕДНЕЙ МОЩНОСТИ

Номенклатура асинхронные общепромышленных и специальных электродвигателей малой и средней мощности включает в себя трехфазные электродвигатели АЗО и однофазные конденсаторные электродвигатели АЗОК.

Трехфазные асинхронные электродвигатели АЗО с короткозамкнутым ротором предназначены для применения в различных отраслях промышленности и сельского хозяйства: для привода станков, насосов, компрессоров, вентиляторов, мельниц, кормоизмельчителей, транспортных механизмов и т.п.

Электродвигатели АЗО по своему назначению, установочно-присоединительным размерам полностью взаимозаменяемы с двигателями общепромышленного назначения серий 4А, 5А, АИР, 2АИ, 4АМ, выпускаемых предприятиями России и Украины.

Электродвигатели АЗО изготавливаются с использованием конструкционных материалов и технологии, применяемых при изготовлении взрывозащищенных электродвигателей, что обеспечивает высокую надежность работы данных электродвигателей.

Электродвигатели изготавливаются на номинальное напряжение 220; 380 и 660В и частоту питающей сети 50Гц. По заказу потребителя электродвигатели могут быть изготовлены на другие напряжения и на частоту 60Гц. Электродвигатели выпускаются с тремя , а по заказу потребителя с шестью выводными концами. Соединение обмотки «треугольник» или «звезда».

Конструктивно электродвигатели АЗО могут изготавливаться в алюминиевом, стальном или чугунном корпусе.

Электродвигатели АЗОК - однофазные асинхронные электродвигатели, рассчитанные для работы от сети 50Гц, напряжением 220В. Электродвигатели комплектуются конденсаторами. По установочно-присоединительным размерам, степени защиты, конструктивному исполнению электродвигатели АЗОК соответствуют двигателям АЗО.

ЭЛЕКТРОДВИГАТЕЛИ АЗО 63-200

Электродвигатели асинхронные трехфазные с короткозамкнутым ротором серии АЗО предназначены для привода машин и механизмов общепромышленного применения.

Электродвигатели рассчитаны на продолжительный режим работы S1, допускают работу в режимах S2, S3, S6 по ГОСТ 52776. Пуск электродвигателя производится прямым включением на полное напряжение сети 380В.

Условия эксплуатации:

- высота над уровнем моря до 1000м;
- условия эксплуатации в части воздействия механических факторов внешней среды М1.

Конструктивное исполнение по способу монтажа:

IM1081, IM2081, IM3081

Степень защиты:

корпуса и коробки выводов	IP54
кожуха наружного вентилятора	IP20

Способ охлаждения:

ICA 0141

Вид климатического исполнения:

У2, УХЛ2, Т2

Конструкция:

- станина и щиты подшипниковые выполнены из стали.
- ротор короткозамкнутый, залитый алюминием.
- обмотка статора выполнена из круглого медного эмалированного провода.

Класс нагревостойкости изоляции:

«В»	для габаритов 63, 71, 80
«F»	для габаритов 90, 100, 112, 132, 160
«Н»	для габаритов 180, 200

Для подключения электродвигателей к сети имеется:

- **63-160 габарит** алюминиевая коробка выводов (допускает разворот на 90º);
- **180-200 габарит** - стальная коробка выводов с двумя кабельными вводами и встроенной термозащитой.

Электродвигатели изготавливаются с одним выступающим цилиндрическим концом вала.

Электродвигатели могут работать в любом направлении вращения.

Основные преимущества электродвигателей АЗО перед аналогами заключается в их изготовлении по технологии взрывозащищённых электродвигателей, что обеспечивает высокое качество и повышенную эксплуатационную надёжность.

СТРУКТУРА УСЛОВНОГО ОБОЗНАЧЕНИЯ

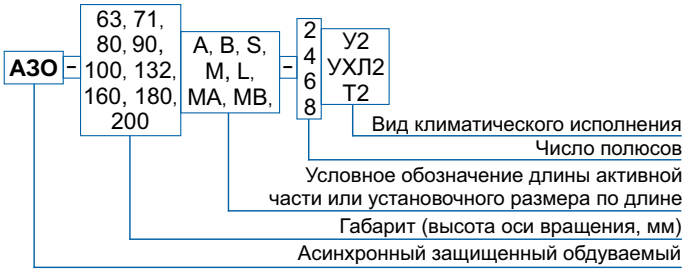

ТЕХНИЧЕСКИЕ ПАРАМЕТРЫ ЭЛЕКТРОДВИГАТЕЛЕЙ АЗО

Типоразмер	Мощность, кВт	Номинный ток при Un=380В, А	$I_п/I_н$	$M_п/M_н$	M max/M н	КПД,%	Cos φ	Момент инерции, Н*м²	Масса, кг
3000 об/мин.									
АЗО 63А-2	0,37	0,9	5,0	2,6	2,6	73,2	0,84	0,0055	9,0
АЗО 63В-2	0,55	1,3	5,9	2,8		76,2	0,85	0,0073	9,5
АЗО 71А-2	0,75	1,7		2,7		78,2	0,86	0,0108	12,0
АЗО 71В-2	1,1	2,4	5,3	2,6	2,7	80,0	0,87	0,0123	13,5
АЗО 80А-2	1,5	3,1	6,0	2,3	2,5	81,0	0,90	0,022	21,0
АЗО 80В-2	2,2	4,4				83,0	0,91	0,0295	24,5
АЗО 90L-2	3,0	6,4		2,0	2,4	82,5	0,87	0,049	30,0
АЗО 100S-2	4,0	8,3	6,7	2,1	2,5	84,0		0,0735	37,0
АЗО 100L-2	5,5	10,9				85,0	0,88	0,098	43,0
АЗО 112М-2	7,5	15,0	7,0	2,2	2,8	86,0	0,87	0,147	49,0
АЗО 132М-2	11	21,0	6,5	1,9	2,9	86,5	0,89	0,3675	82,0
АЗО 160S-2	15	28,6	6,0	1,4	2,5	89,5		0,735	108,0
АЗО 160М-2	18,5	35,0	7,2	1,6	2,6	90,0	0,90	0,800	118,0
АЗО 180S-2	22	39,9	7,4	1,4	3,2	92,5	0,91	0,8800	207,0
АЗО 180М-2	30	54,0	7,4	1,5				1,0500	222,0
АЗО 200М-2	37,0	66,2	7,3	1,3	3,1	93,0	0,91	1,2100	335,0
АЗО 200L-2	45,0	80,2	7,5	1,3	3,1	93,5	0,91	1,3600	375,0
1500 об/мин.									
АЗО 63А-4	0,3	0,7	4,1	2,2	2,3	68,0	0,73	0,0073	9,0
АЗО 63В-4	0,4	1,0				71,2	0,77	0,0098	9,5
АЗО 71А-4	0,6	1,4				74,4		0,0155	12,5
АЗО 71В-4	0,8	1,9	4,4	2,0		76,2	0,78	0,0228	13,5
АЗО 80А-4	1,1	2,6	5,1	1,8		79,0	0,81	0,0318	21,0
АЗО 80В-4	1,5	3,6				80,3	0,80	0,044	24,5
АЗО 90L-4	2,2	5,2	6,0	2,0	2,6	81,0		0,0735	30,0
АЗО 100S-4	3,0	7,0	5,8	1,9	2,5	81,5		0,1225	38,0
АЗО 100L-4	4,0	8,7		2,0		84,0	0,82	0,1518	46,0
АЗО 112М-4	5,5	11,6	7,0	2,2	2,8	85,5	0,84	0,2453	51,0
АЗО 132S-4	7,5	15,0	6,5	2,1		87,0	0,85	0,585	76,0
АЗО 132М-4	11	21,5		2,4	3,0	88,5	0,86	0,735	87,0
АЗО 160S-4	15	30,1		1,5	2,3	90,0	0,84	1,420	114,0
АЗО 160М-4	18,5	36,6		1,9	2,6	90,5	0,85	1,740	124,0
АЗО 180S-4	22	40,9	6,3	1,6	2,9	93,2	0,88	1,5300	124,0
АЗО 180М-4	30	55,4	6,3					1,8700	124,0
АЗО 200М-4	37,0	67,4	7,5	1,5	2,7	93,4	0,87	2,1200	405,0
АЗО 200L-4	45,0	81,8	7,5	1,6	2,9	93,8	0,87	2,5500	420,0
1000 об/мин.									
АЗО 71А-6	0,37	1,1	3,6	1,8	2,0	70,0	0,73	0,0223	12,5
АЗО 71В-6	0,55	1,6				71,0	0,75	0,027	13,5
АЗО 80А-6	0,75	2,1	4,5			72,1	0,74	0,044	21,0
АЗО 80В-6	1,1	3,0				74,2	0,75	0,0588	25,5
АЗО 90L-6	1,5	4,1		2,1	2,3	76,5	0,72	0,075	30,0
АЗО 100L-6	2,2	5,5	5,5	1,8	2,4	80,0	0,73	0,1963	37,0
АЗО 112МА-6	3,0	7,2	6,0	2,0	2,7	79,0	0,78	0,270	45,0
АЗО 112МВ-6	4,0	9,3	6,6	2,2		80,0		0,3425	52,0
АЗО 132S-6	5,5	12,0	6,5			84,0	0,8	0,8325	82,0
АЗО 132М-6	7,5	16,0				85,0	0,81	1,005	93,0
АЗО 160S-6	11	22,9	6,2	1,6	2,1	88,0	0,83	1,2200	120,0
АЗО 160М-6	15	30,1	6	2,0	2,5		0,86	1,6900	130,0
АЗО 180М-6	18,5	36,6	5,2	1,4	2,3	90,2	0,85	1,7600	218,0
АЗО 200М-6	22,0	42,3	6,5	1,5	2,8	91,6	0,86	2,2700	315,0
АЗО 200L-6	30,0	56,8	6,5	1,6	2,8	92,0	0,87	2,7400	345,0

НАУЧНО-ПРОИЗВОДСТВЕННОЕ ЗАКРЫТОЕ АКЦИОНЕРНОЕ ОБЩЕСТВО ЭЛЕКТРОМАШ

Типоразмер	Мощность, кВт	Номинный ток при Un=380В, А	$I_п/I_н$	$M_п/M_н$	M max/M н	КПД,%	Cos φ	Момент инерции, Н*м²	Масса, кг
750 об/мин.									
АЗО 100L-8	1,5	4,7	4,0	1,6	2,0	74,0	0,65	0,1958	39,0
АЗО 112МА-8	2,2	5,9	4,9	1,9	2,4	75,0	0,70	0,300	45,0
АЗО 112МВ-8	3,0	8,0				78,0		0,3425	52,0
АЗО 132S-8	4,0	10,5		2,0	2,6	80,0		0,755	82,0
АЗО 132М-8	5,5	14,5			2,1	82,0	0,72	0,8325	93,0
АЗО 160S-8	7,5	17,5	5,5		2,5	86,0	0,76	1,2300	120,0
АЗО 160М-8	11	25,3					0,77	1,7000	130,0
АЗО 180М-8	15	32,0	4,8	1,4	2,3	88,5	0,80	1,9100	222,0
АЗО 200М-8	18,5	22,2	5,8	1,4	2,6	91,0	0,80	2,1400	315,0
АЗО 200L-8	22,0	26,3	5,8	1,4	2,6	91,4	0,80	2,7700	345,0

ГАБАРИТНЫЕ, УСТАНОВОЧНЫЕ И ПРИСОЕДИНИТЕЛЬНЫЕ РАЗМЕРЫ ЭЛЕКТРОДВИГАТЕЛЕЙ АЗО 63-180

Типоразмер	Исполнение по способу монтажа	№ Рис.	Габаритные размеры, мм, не более						Установочные и присоединительные размеры, мм															
			d_{30}	h_{31}	h_{37}	l_{30}	b_{31}	d_{24}	b_1	b_{10}	d_1	d_{10}	d_{20}	d_{22}	d_{25}	h	h_1	h_5	l_1	l_{10}	l_{20}	l_{21}	l_{31}	l_{39}
АЗО 63	IM1081	1	155	214	-	275	130	-	5	100	14	7	-	-	-	63	5	16,0	30	80	-	-	40	-
	IM2081	2						160					130	10	110						3,5	10		0
	IM3081	3		-	151					-		-				-				-			-	
АЗО 71	IM1081	1	170	229	-	305		-	6	112	19	7	-	-	-	71	6	21,5	40	90	-	-	45	-
	IM2081	2						200					165	12	130						3,5	12		0
	IM3081	3		-	158					-		-				-				-			-	
АЗО 80	IM1081	1	190	247	-	350		-		125	22	10	-	-	-	80		24,5	50	100	-	-	50	-
	IM2081	2						200					165	12	130						3,5	12		0
	IM3081	3		-	167					-		-				-				-			-	
АЗО 90	IM1081	1	210	285	-	410		-	8	140	24	10	-	-	-	90	7	27,0		125	-	-	56	-
	IM2081	2						250					215	15	180						4,0	14		0
	IM3081	3		-	195					-		-				-				-			-	
АЗО 100L	IM1081	1	232	305	-	460		-	8	160	28	12	-	-	-	100	7	31,0	60	140	-	-	63	-
	IM2081	2						250					215	15	180						4,0	14		0
	IM3081	3		-	205					-		-				-				-			-	
АЗО 100S	IM1081	1		305	-	410		-		160		12	-	-	-	100		31,0		112	-	-	63	-
	IM2081	2						250					215	15	180						4,0	14		0
	IM3081	3		-	205					-		-				-				-			-	
АЗО 112М	IM1081	1	260	347	-	485	190	-		190	32	12	-	-	-	112	8	35,0	80	140	-	-	70	-
	IM2081	2						300					265	15	230						4,0	16		0
	IM3081	3		-	235					-		-				-				-			-	
АЗО 132S	IM1081	1	302	387	-	487		-	10	216	38	12	-	-	-	132		41,0		140	-	-	89	-
	IM2081	2						350					300	19	250						5,0	18		0
	IM3081	3		-	255					-		-				-				-			-	
АЗО 132М	IM1081	1		387	-	532		-		216		12	-	-	-	132				178	-	-	89	-
	IM2081	2						350					300	19	250						5,0	18		0
	IM3081	3		-	255					-		-				-				-			-	
АЗО 160S2	IM1081	1	340	460	-	585		-	12	254	42	15	-	-	-	160		45,0	110	178	-	-	108	-
	IM2081	2						350					300	19	250						5,0	40		0
	IM3081	3		-	300					-		-				-				-				
АЗО 160S 4,6,8	IM1081	1		460	-			-	14	254	48	15	-	-	-	160	9	51,5	110	178	-	-	108	-
	IM2081	2						350					300	19	250						5	40		0
	IM3081	3		-	300					-		-				-				-			-	

ГАБАРИТНЫЕ, УСТАНОВОЧНЫЕ И ПРИСОЕДИНИТЕЛЬНЫЕ РАЗМЕРЫ ЭЛЕКТРОДВИГАТЕЛЕЙ АЗО 63-180 (ПРОДОЛЖЕНИЕ ТАБЛИЦЫ)

Типоразмер	Исполнение по способу монтажа	№ Рис.	Габаритные размеры, мм, не более						Установочные и присоединительные размеры, мм														
			d_{30}	h_{31}	h_{37}	l_{30}	b_{31}	d_{24}	b_1	b_{10}	d_1	d_{10}	d_{20}	d_{22}	d_{25}	h	h_1	h_5	l_1	l_{10}	l_{20}	l_{21}	l_{31}	l_{39}
АЗО 160М2	IM1081	1	340	460	-	645	190	-	12	254	42	15	-	-	-	160	8	45,0	110	210	-	-	108	-
	IM2081	2						350					300	19	250						5	40		0
	IM3081	3		-	300					-		-				-				-			-	
АЗО 160М 4,6,8	IM1081	1		460	-			-	14	254	48	15	-	-	-	160	9	51,5		210	-	-	108	-
	IM2081	2						350					300	19	250						5	40		0
	IM3081	3		-	300					-		-				-				-			-	
АЗО 180S2	IM1081	1	366	565	-	712	280	-	14	279		15	-	-	-	180				203	-	-	121	-
	IM2081	2						400					350	19	300						5,0	15		0
	IM3081	3		-	385					-		-				-				-			-	
АЗО 180S4	IM1081	1		565	-			-	16	279	55	15	-	-	-	180	10	59,5		203	-	-	121	-
	IM2081	2						400					350	19	300						5,0	15		0
	IM3081	3		-	385					-		-				-				-			-	
АЗО 180М2	IM1081	1		565	-	757		-	14	279	48	15	-	-	-	180	9	51,5		241	-	-	121	-
	IM2081	2						400					350	19	300						5,0	15		0
	IM3081	3		-	385					-		-				-				-			-	
АЗО 180М 4,6,8	IM1081	1		565	-			-	16	279	55	15	-	-	-	180	10	59,5		241	-	-	121	-
	IM2081	2						400					350	19	300						5,0	15		0
	IM3081	3		-	385					-		-				-				-			-	

ГАБАРИТНЫЕ, УСТАНОВОЧНЫЕ И ПРИСОЕДИНИТЕЛЬНЫЕ РАЗМЕРЫ ЭЛЕКТРОДВИГАТЕЛЕЙ АЗО 63-180

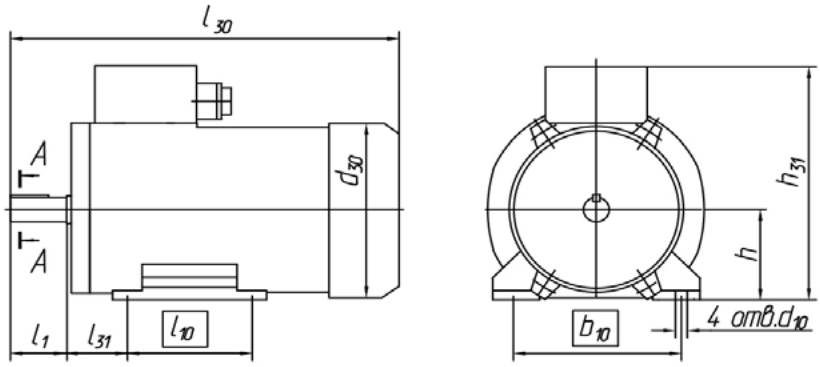

Рисунок 1

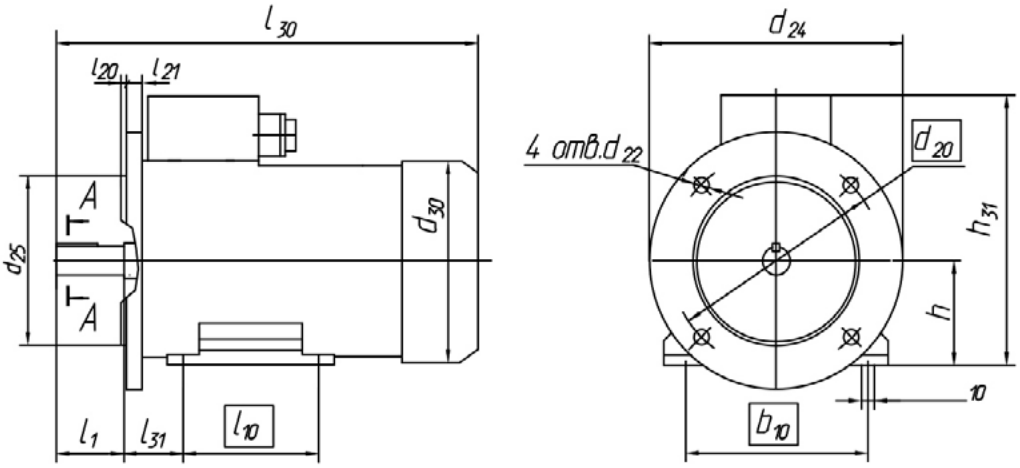

Рисунок 2

НАУЧНО-ПРОИЗВОДСТВЕННОЕ ЗАКРЫТОЕ АКЦИОНЕРНОЕ ОБЩЕСТВО ЭЛЕКТРОМАШ

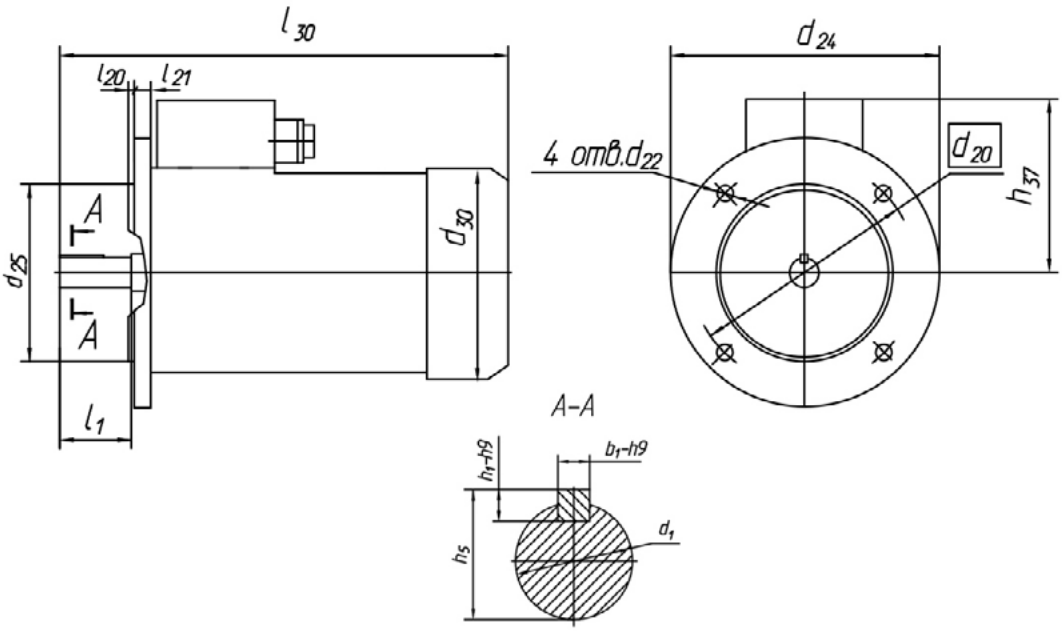

Рисунок 3

ГАБАРИТНЫЕ, УСТАНОВОЧНЫЕ И ПРИСОЕДИНИТЕЛЬНЫЕ РАЗМЕРЫ ЭЛЕКТРОДВИГАТЕЛЕЙ АЗО 200

Типоразмер	Исполнение по способу монтажа	№ Рис.	Габаритные размеры, мм, не более						Установочные и присоединительные размеры, мм																			Масса, кг
			d_{30}	h_{31}	h_{37}	l_{30}	b_{31}	d_{24}	b_1	b_{10}	d_1	d_{10}	d_{20}	d_{22}	d_{25}	h	h_1	h_s	l_1	l_{10}	l_{20}	l_{21}	l_{31}	l_{39}	l_0	d_s	α	n	
АЗО 200М2	IM1081	1	430	605	-	935	280	-	16	318	55	15	-	-	-	200	10	59,0	110	267	-	-	133	-	36	M12	-	-	255
	IM2081	2						450					400	19	350						5,0	15		0			22°30`	8	280
	IM3081	3		-	405					-		-				-				-			-						270
АЗО 200L2	IM1081	1		605	-	985		-	16	318	55	15	-	-	-	200	10	59,0		305	-	-	133	-			-	-	265
	IM2081	2						450					400	19	350						5,0	15		0			22°30`	8	290
	IM3081	3		-	405					-		-				-				-			-						280
АЗО 200М4	IM1081	1		605	-	1015		-	18	318	60	15	-	-	-	200	11	64,0	140	267	-	-	133	-			-	-	260
	IM2081	2			405			450					400	19	350						5,0	15		0			22°30`	8	285
	IM3081	3		-						-		-				-				-			-						275
АЗО 200L4	IM1081	1		605	-	1035		-	18	318	60	15	-	-	-	200	11	64,0		305	-	-	133	-			-	-	280
	IM2081	2						450					400	19	350						5,0	15		0			22°30`	8	305
	IM3081	3		-	405					-		-				-				-			-						295
АЗО 200М6	IM1081	1	430	605	-	875	280	-	18	318	60	15	-	-	-	200	11	64,0		267	-	-	133	-			-	-	260
	IM2081	2						450					400	19	350						5,0	15		0			22°30`	8	285
	IM3081	3		-	405					-		-				-				-			-						275
АЗО 200L6	IM1081	1		605	-	915		-	18	318	60	15	-	-	-	200	11	59,5		305	-	-	133	-			-	-	280
	IM2081	2						450					400	19	350						5,0	15		0			22°30`	8	305
	IM3081	3		-	405					-		-				-				-			-						295
АЗО 200М8	IM1081	1		605	-	875		-	18	318	60	15	-	-	-	200	11	64,0		267	-	-	133	-			-	-	260
	IM2081	2						450					400	19	350						5,0	15		0			22°30`	8	285
	IM3081	3		-	405					-		-				-				-			-						275
АЗО 200L8	IM1081	1		605	-	915		-	18	318	60	15	-	-	-	200	11	64,0		305	-	-	133	-			-	-	280
	IM2081	2						450				-	400	19	350						5,0	15		0			22°30`	8	305
	IM3081	3		-	405					-						-				-			-						295

ГАБАРИТНЫЕ, УСТАНОВОЧНЫЕ И ПРИСОЕДИНИТЕЛЬНЫЕ РАЗМЕРЫ ЭЛЕКТРОДВИГАТЕЛЕЙ АЗО 200

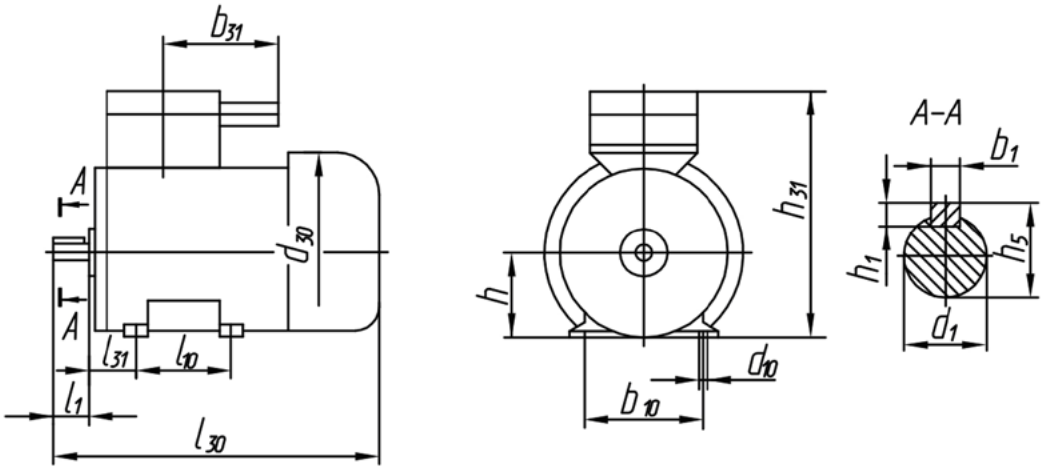

Рисунок 1

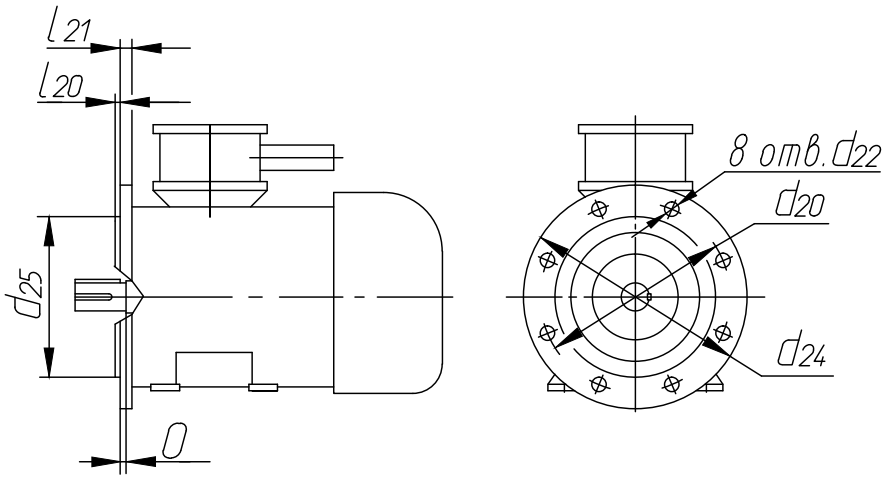

Рисунок 2

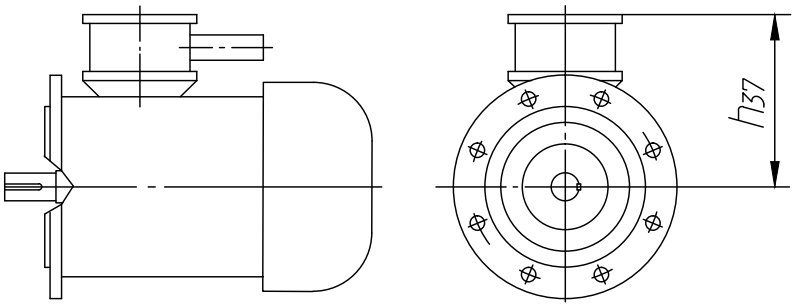

Рисунок 3

НАУЧНО-ПРОИЗВОДСТВЕННОЕ ЗАКРЫТОЕ АКЦИОНЕРНОЕ ОБЩЕСТВО ЭЛЕКТРОМАШ

ЭЛЕКТРОДВИГАТЕЛИ АЗО 225

Электродвигатели асинхронные трехфазные с короткозамкнутым ротором серии АЗО предназначены для привода машин и механизмов общепромышленного применения.

Основные параметры и характеристики:

Габарит (высота оси вращения) электродвигателей: 225мм.

Мощность электродвигателей: от 22 кВт до 75 кВт.

Напряжение: 380/660В; 660/1140В.

Соединение фаз обмотки статора - звезда/треугольник для всех сочетаний напряжений.

Частота тока - 50Гц. По заказу потребителя - 60Гц.

Число полюсов двигателя - 2, 4, 6, 8.

Синхронные частоты вращения вала: 750, 1000, 1500 и 3000 об/мин.

Электродвигатели рассчитаны на продолжительный режим работы S1 и допускать работу в режимах S2, S3, S6 по ГОСТ 52776.

Пуск электродвигателей производится прямым включением на полное напряжение сети.

Вид климатического исполнения электродвигателей по ГОСТ15150:

У1, У2, У5, Т2, Т5, УХЛ1, ХЛ1

Максимально допустимые уровни звуковой мощности звука электродвигателей, работающих без нагрузки при частоте питающей сети 50 Гц, соответствуют классу 1 по ГОСТ 16372-93.

Максимальное среднее квадратическое значение виброскорости соответствует ГОСТ 20815-93:

Номинальные значения основных параметров электродвигателей приведены в таблице 1.

Габаритно-присоединительные размеры электродвигателей приведены на рис 1, 2 и в таблице 2.

Условия эксплуатации:

- высота над уровнем моря до 1000м;
- в части воздействия механических факторов внешней среды - М1 по ГОСТ 17516.1.

Соединение двигателя с приводным механизмом осуществляется посредством зубчатых или упругих втулочно-пальцевых муфт.

Пуск электродвигателей - прямой, обеспечивается как при номинальном напряжении сети, так и при падении напряжения сети за время пуска до 0,8 Uном.

Конструктивное исполнение по способу монтажа по ГОСТ 2479:

IM1081, IM4081, IM9781

Степень защиты по ГОСТ 17494:

корпуса электродвигателя	IP54
коробки выводов	IP55
кожуха наружного вентилятора	IP20

Способ охлаждения: ICA 0141 по ГОСТ 20459.

Конструкция:

Станина и щиты подшипниковые изготавливаются из стали.

Ротор короткозамкнутый, залитый алюминием.

Электродвигатели изготавливаются с одним выступающим цилиндрическим концом вала.

Двигатели изготавливаются с подшипниками качения класса точности не ниже 6 по ГОСТ 7242. Смазка подшипников - консистентная. Подшипниковые узлы предусматривают периодическое пополнение смазки через встроенную масленку.

По требованию заказчика электродвигатели комплектуются подшипниками фирмы SKF (Швеция).

Электродвигатели АЗО-М225М-2,4,6,8 изготавливаются со «всыпной» обмотку статора.

Электродвигатели АЗО-М225МН-2,4,6,8 и АЗО-М225SA, SB, M, L-C-4 имеют обмотку статора из жестких катушек.

Изоляционные материалы обмотки статора класса нагревостойкости «F» (температурный индекс 155ºС) по ГОСТ 8865-93.

По требованию заказчика возможно изготовление обмотки статора с использованием изоляции класса нагревостойкости «Н» (температурный индекс 180ºС) по ГОСТ 8865-93.

Для защиты от перегрева электродвигатели комплектуются дифференциальными температурными реле в количестве не менее двух штук, встроенными в обмотку статора, выводные концы которых выведены в силовую коробку выводов. По требованию заказчика, для контроля температуры подшипниковых узлов и корпуса электродвигателя, возможна комплектация двигателей датчиками контроля температуры (термопреобразователями) с номинальным сопротивлением 50Ом, 100Ом типа ТС044-50М, 100М, 50П, 100П.

В коробку выводов электродвигателя выведены шесть выводных концов обмотки статора. Переключение схемы соединения обмотки статора (Δ-Y) выполняется в силовой коробке выводов путем переустановки металлических перемычек (пластин). Коробка выводов обеспечивает ввод гибкого и бронированного силового кабеля наружным диаметром до 48мм, и кабеля цепи управления наружным диаметром до 24мм, через отдельные патрубки. Коробки выводов двигателей АЗО-М225SA, SB, M, L-C-4 снабжены двумя патрубками для ввода силовых кабелей.

Электродвигатели изготавливаются с расположением коробки выводов справа если смотреть со стороны рабочего конца вала.

По требованию заказчика электродвигатели изготавливаются с расположением коробки слева, сверху корпуса статора, если смотреть со стороны рабочего конца вала. На электродвигателях с исполнением по способу монтажа IM4081 расположение силовой коробки выводов (слева-справа) изменяется путем разворота двигателя на 180ºС относительно оси вращения ротора электродвигателя.

Способ охлаждения электродвигателей - ICA0141 (обдуваемый с самовентиляцией).

По требованию заказчика электродвигатели могут быть изготовлены с принудительной системой вентиляции.

Направление вращения электродвигателей - левое и правое. Смена направления вращения производится после полной остановки электродвигателя, путем переключения фаз.

СТРУКТУРА УСЛОВНОГО ОБОЗНАЧЕНИЯ

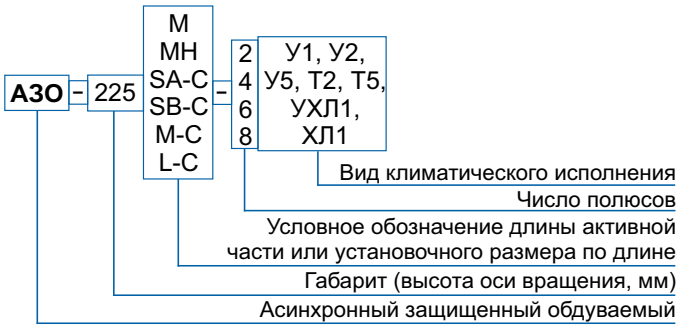

ТЕХНИЧЕСКИЕ ПАРАМЕТРЫ ЭЛЕКТРОДВИГАТЕЛЕЙ АЗО 225

Типоразмер	Мощность, кВт	Напр., В	Частота вращения, об/мин.	Сколь-жение, %	КПД, %	Cos φ	Ном. ток, А	$M_{макс}/M_н$	$M_{пуск}/M_н$	$M_{мин}/M_н$	$I_{пуск}/I_н$	Масса, кг
АЗО 225М-2	55,0	380/660	3000	2,0	92,3	0,91	99/57	3,0	1,5	1,1	7,5	415
		660/1140					57/33					
АЗО 225М-4	55,0	380/660	1500	1,5	93,0	0,90	100/58	2,8			7,0	419
		660/1140					58/33					
АЗО 225М-6	37,0	380/660	1000	1,8	91,4	0,87	72/41	2,5	1,2	1,0	6,5	382
		660/1140					41/24					
АЗО 225М-8	30,0	380/660	750	2,0	90,7	0,83	60/35	2,3			6,0	378
		660/1140					35/20					
АЗО 225МН-2	55,0	380/660	3000	2,0	92,1	0.90	101/58	3,2	1,5	1,1	7,5	415
		660/1140					58/34					
АЗО 225МН-4	55,0	380/660	1500	1,5	92,7	0,89	101/58	2,9			7,0	419
		660/1140					58/34					
АЗО 225МН-6	37,0	380/660	1000	1,8	91,2	0,86	72/41	2,6	1,3	1,0	6,5	382
		660/1140					41/24					
АЗО 225МН-8	30,0	380/660	750	2,0	90,5	0,82	61/35	2,4			6,0	378
		660/1140					35/20					
АЗО 225SA-C-4	22,0	380/660	1500	2,0	91,0	0,86	43/25	3,1	3,0	1,5	7,5	356
		660/1140					25/14					
АЗО 225SB-C-4	37,0	380/660		2,0	92,0		71/41					402
		660/1140					41/24					
АЗО 225М-С-4	55,0	380/660		1,6	92,5	0,87	104/60					525
		660/1140					60/35					
АЗО 225L-C-4	75,0	380/660		1,4	93,0		141/81	3,0	2,8			545
		660/1140					81/47					

ГАБАРИТНЫЕ, УСТАНОВОЧНЫЕ И ПРИСОЕДИНИТЕЛЬНЫЕ РАЗМЕРЫ ЭЛЕКТРОДВИГАТЕЛЕЙ АЗО 225

Типоразмер	Исп. по способу монтажа	№ Рис.	l_1	l_{10}	l_{11}	l_{20}	l_{21}	l_{30}	l_{31}	l_{39}	b_1	b_{10}	b_{11}	b_{31}	h	h_1	h_5	h_{24}	h_{31}	d_1	d_{10}	d_{20}	d_{22}	d_{24}	d_{25}	d_{30}	α_{23}	α_{24}°
АЗО 225М, МН-2	IM1081	2	110	311	407	-	-	910	149	-	16	356	430	445	225	10	59	-	510	55	19	-	-	-	-	490	-	-
	IM9781					5	22			0								255				500	19	550	450		22,5	45,0
	IM3081			-	-				-			-	-		-				-		-							
АЗО 225М, МН-4	IM1081		140	311	407	-	-	940	149	-	18	356	430		225	11	69	-	510	65	19	-	-	-	-		-	-
	IM9781					5	22			0								255				500	19	550	450		22,5	45,0
	IM3081			-	-				-			-	-		-				-		-							
АЗО 225М, МН-6	IM1081			311	407	-	-		149	-		356	430		225			-	510		19	-	-	-	-		-	-
	IM9781					5	22			0								255				500	19	550	450		22,5	45,0
	IM3081			-	-				-			-	-		-				-		-							
АЗО 225М, МН-8	IM1081			311	407	-	-		149	-		356	430		225			-	510		19	-	-	-	-		-	-
	IM9781					5	22			0								255				500	19	550	450		22,5	45,0
	IM3081			-	-				-			-	-		-				-		-							
АЗО 225SA-С-4	IM1081	1	76	286	382	-	-	800	149	-		356	430		225		64	-	510	60	24	-	-	-	-		-	-
	IM9781					5	51			15,5								240				520	24	560	470		27,5	25,0
	IM4081			-					-			-	-		-				-		-							
АЗО 225SB-С-4	IM1081			286	382	-	-		149	-		356	430		225			-	510		24	-	-	-	-		-	-
	IM9781					5	51			15,5								240				520	24	560	470		27,5	25,0
	IM4081			-					-			-	-		-				-		-							
АЗО 225М-С-4	IM1081			311	407	-	-	920	168	-		406	490		225			-	510		24	-	-	-	-		-	-
	IM9781					5	51			15,5								240				520	24	560	470		27,5	25,0
	IM4081			-	-				-			-			-				-		-							
АЗО 225L-С-4	IM1081			311	407	-	-		168	-		406	490		225			-	510		24	-	-	-	-		-	-
	IM9781					5	51			15,5								240				520	24	560	470		27,5	25,0
	IM4081			-	-				-			-	-		-				-		-							

ГАБАРИТНЫЕ, УСТАНОВОЧНЫЕ И ПРИСОЕДИНИТЕЛЬНЫЕ РАЗМЕРЫ ЭЛЕКТРОДВИГАТЕЛЕЙ АЗО 225

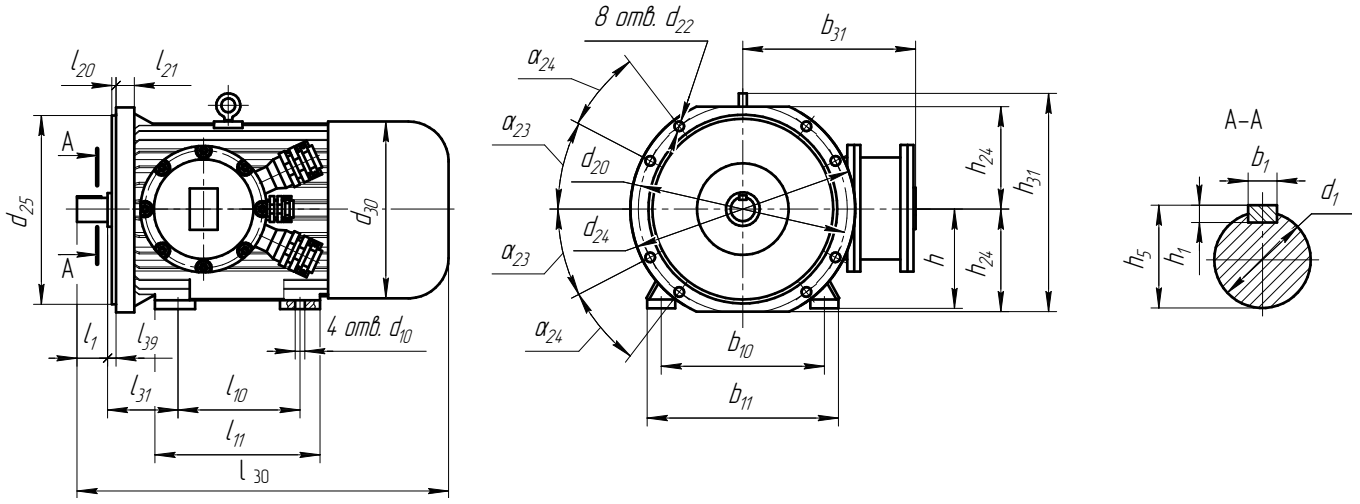

Рисунок 1

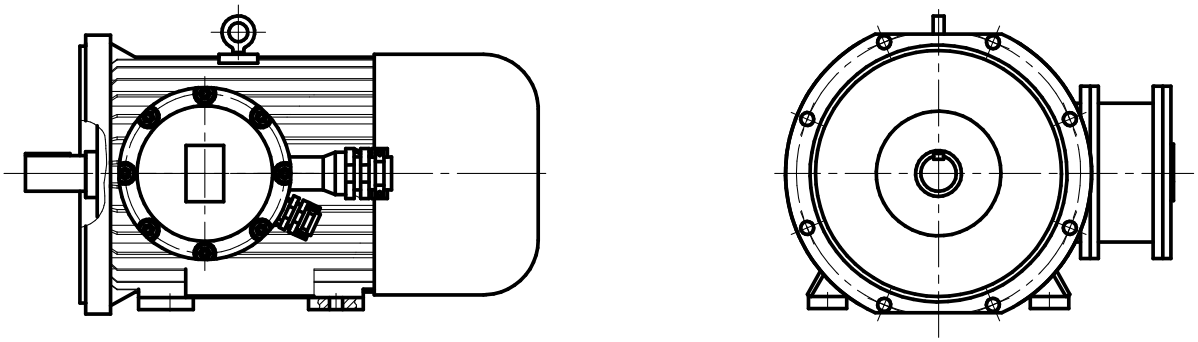

Рисунок 2

ЭЛЕКТРОДВИГАТЕЛИ АЗОК

Электродвигатели асинхронные однофазные конденсаторные АЗОК предназначены для привода различных устройств и механизмов машин.

Номинальный режим работы: продолжительный S1.

Двигатели допускают работу в режимах S2, S3.

Напряжение питающей сети 220 В.

Частота 50Гц.

Вид климатического исполнения:

У2, УХЛ2, Т2

Конструктивное исполнение по способу монтажа:

АЗОК 71	IM1081, IM2081, IM3081
АЗОК 80	IM1081, IM2081, IM3081, IM1281, IM3581

Степень защиты:

корпуса и коробки выводов	IP54
кожуха наружного вентилятора	IP20

Способ охлаждения:

ICA 0141 по ГОСТ 20459

Класс нагревостойкости изоляции обмоток «В».

Основные преимущества электродвигателей АЗОК перед аналогами заключается в их изготовлении по технологии взрывозащищённых электродвигателей, что обеспечивает высокое качество и повышенную эксплуатационную надёжность.

СТРУКТУРА УСЛОВНОГО ОБОЗНАЧЕНИЯ

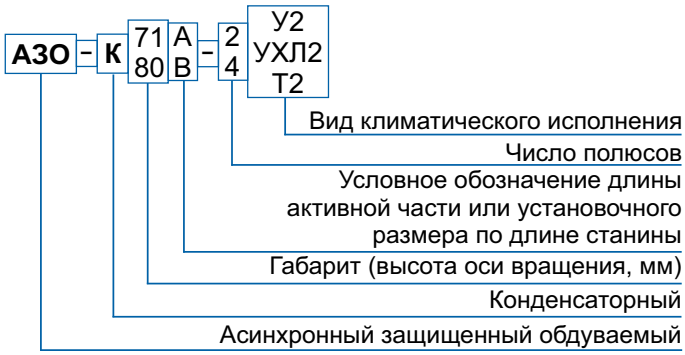

ТЕХНИЧЕСКИЕ ПАРАМЕТРЫ ЭЛЕКТРОДВИГАТЕЛЕЙ АЗОК

Типоразмер	Мощность, кВт	Номинальный ток при Un=220В, А	Cos φ	КПД,%	In/Iн	Mп/Mн	Mмах/Mн	Емкость конденсатора, мкФ		Момент инерции, Н*м2	Масса, кг
								рабочего	пускового		
3000 об/мин.											
АЗОК 71А2	0,55	3,8	0,96	70,0	5,6	0,5	1,8	10	-	0,0108	12
АЗОК 71В2	0,75	5,1	0,98	72,0				20	-	0,0123	
АЗОК 80А2	1,1	7,5	0,93						80	0,022	21
АЗОК 80В2	1,5	10	0,96	70,0					125	0,0295	
1500 об/мин.											
АЗОК 71А4	0,37	2,5	0,90	60,0	6,2	0,5	1,8	10	-	0,0155	12
АЗОК 71В4	0,55	5,2	0,80		5,6			20	-	0,0228	
АЗОК 80А4	0,75	6,3	0,90		5,0	0,6			40	0,0318	21
АЗОК 80В4	1,1	10,5	0,80					30	80	0,044	

НАУЧНО-ПРОИЗВОДСТВЕННОЕ ЗАКРЫТОЕ АКЦИОНЕРНОЕ ОБЩЕСТВО ЭЛЕКТРОМАШ

ГАБАРИТНЫЕ, УСТАНОВОЧНЫЕ И ПРИСОЕДИНИТЕЛЬНЫЕ РАЗМЕРЫЭЛЕКТРОДВИГАТЕЛЕЙ АЗОК

Типоразмер	Исполнение по способу монтажа	№ Рис.	Габаритные размеры, мм, не более					Установочные и присоединительные размеры, мм														
			d_{30}	h_{31}	h_{37}	l_{30}	d_{24}	b_1	b_{10}	d_1	d_{10}	d_{20}	d_{22}	d_{25}	h	h_1	h_5	l_1	l_{10}	l_{20}	l_{21}	l_{39}
АЗОК 71	IM1081	**1**	158	182	-	284	-	6	112	19	7	-	-	-	71	6	22	40	90	-	-	45
	IM2081	**2**					200					165	12	130						4	12	
	IM3081	**3**		-	111				-		-				-				-			-
АЗОК 80	IM1081	**1**	190	207	-	328	-		125	22	10	-	-	-	80		25	50	100	-	-	50
	IM1281																					
	IM2081	**2**					200					165	12	130						4	12	
	IM3081	**3**		-	127				-		-				-				-			-
	IM3581																					

ГАБАРИТНЫЕ, УСТАНОВОЧНЫЕ И ПРИСОЕДИНИТЕЛЬНЫЕ РАЗМЕРЫ ЭЛЕКТРОДВИГАТЕЛЕЙ АЗОК

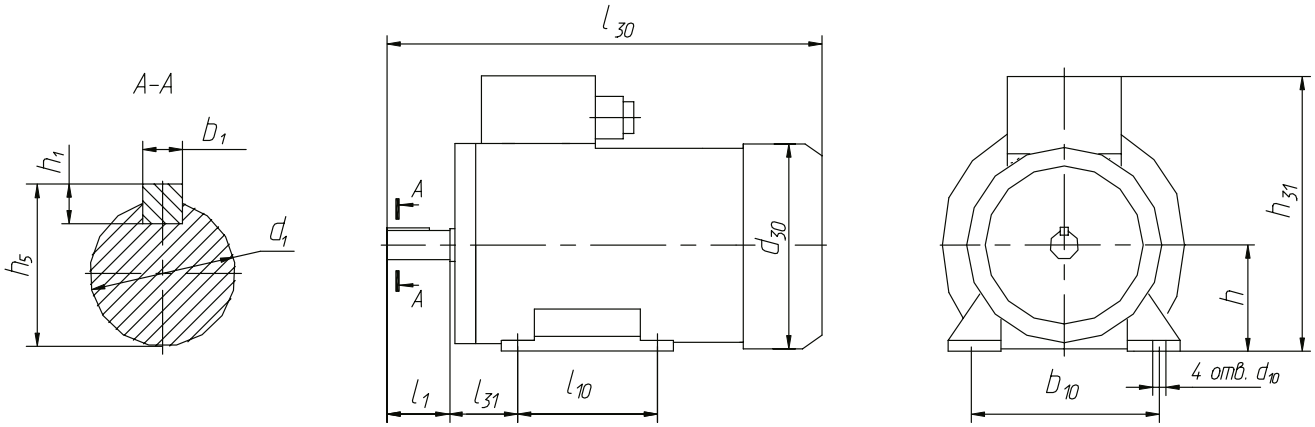

Рисунок 1

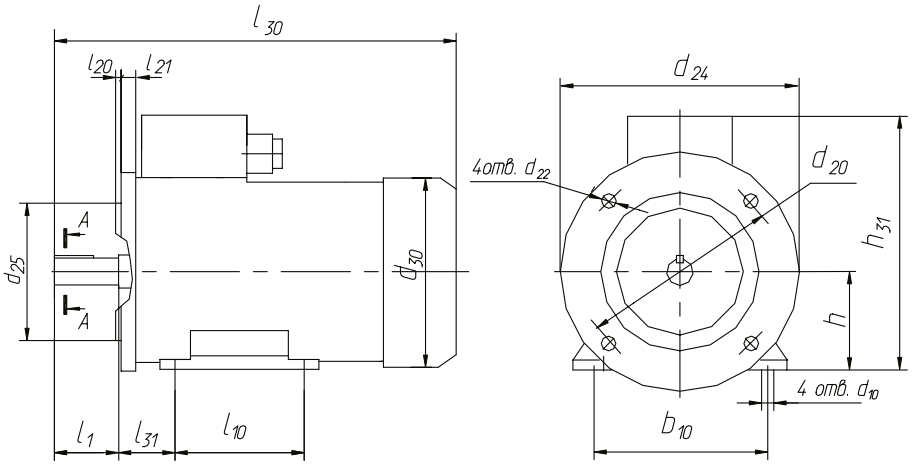

Рисунок 2

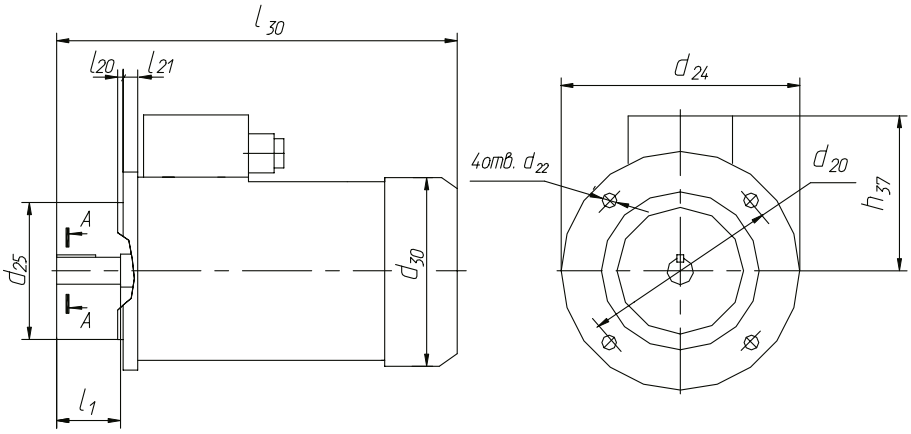

Рисунок 3